MANUALE USO E MANUTENZIONE E LISTA PEZZI DI RICAMBIO

SOLLEVATORE A PANTOGRAFO

ISO9001
ISO14001

Grazie per aver scelto il nostro transpallet.Questo transpallet è fatto con un acciaio di alta qualità e progettato per offrirvi un prodotto durevole, affidabile e maneggievole. Per il suo corretto funzionamento e per la vostra sicurezza si prega di leggere attentamente il manuale sottostante prima dell'uso.

N.B.:Tutte le informazioni riportate qui di seguito si riferiscono ai dati disponibili al momento della stampa. L'azienda si riserva il diritto di modificare i propri prodotti in qualsiasi momento senza preavviso o rischio di sanzioni. Si consiglia inoltre di rivolgersi all'azienda per informarsi di eventuali aggiornamenti.

1) Specifiche generali

Portata	1000kg	Lunghezza forca	1170mm
Altezza min. forca	85••2mm	Larghezza totale forca	540 / 685mm
Altezza max. forca	800mm	Scartamento interno forca	220 / 365mm

2) Istruzioni di sicurezza

Il transpallet grande alzata deve essere usato e operare come designato ed in conformità con le relative norme.

***Si devono rispettare le norme in vigore nella nazione in cui viene usato .**

Direttiva CE EN 1757-4 transpallet a pantografo

Direttiva CE EN 1175-1

* nelle rispettive versioni aggiornate

Si prega di leggere attentamente il manuale d'uso e manutenzione e le norme di sicurezza prima di usare il transpallet grande alzata.

L'utilizzo è consentito soltanto su una superficie/pavimentazione piana e compatta. .

Non è consentito il trasporto di persone e la loro presenza all'interno della zona di pericolo.

Non è consentito sottostare sotto un carico sollevato.

Non è consentito oltrepassare la portata stabilita del carico.

Distribuire uniformemente il carico sulle forche.

Non è consentito caricare il transpallet grande alzata mentre le forche sono sollevate.

Il transpallet grande alzata non è progettato o indicato per scaricare come un carrello elevatore o una gru.

Non lasciare mai incustodito il carico sollevato.

Evitare di toccare parti mobili.

Intervenire repentinamente e con competenza sui problemi.

Usare solamente ricambi originali.

3) Fissaggio & Regolazione

Se avete acquistato un transpallet in un imballaggio di legno, saranno necessari alcuni montaggi. Certamente avrete bisogno di alcuni utensili, un martello, un paio di pinze, una chiave, ecc; e di alcuni ricambi, un asse con foro (105), due perni elastici (106) (**N.B. uno è nell'asse (105)**), queste parti sono in un sacchetto di plastica inserito all'interno del timone. **N.B.: Il numero di timoni e di pompe deve essere lo stesso.**

A. Fissaggio del timone

Quando fissate il timone, vi suggeriamo di accovacciarvi appena dietro il transpallet e di:

Traduzione delle istruzioni originali

1) Inserire la barra del timone nel pistone (301N), poi utilizzare un martello per inserire l'asse con il foro (105) nella pompa idraulica e nella barra **da destra verso sinistra.**

2) Mettere la leva di comando (117) nella posizione **"BASSA"**, quindi passare il dado di registro (104), il bullone di registro (103) e la catena (102) attraverso il foro dell'asse (105) con la vostra mano.

3) Comprimere la barra del timone (110N), togliere il perno che impedisce la fuoriuscita del pistone (301N).

4) Mettere la leva di comando (117) nella posizione **"ALTA"**, quindi alzare il gomito della leva (319) con il perno ed inserire il bullone di registro(103) nella scanalatura anteriore del gomito della leva (319), N.B. mantenere il dado di registro (104) al di sotto del gomito della leva.

5) Utilizzare un martello per inserire un altro perno elastico (106) nell'asse con il foro (105).

La barra del timone ora è fissata alla pompa.

6) Inserire il (129) nel (447)

B. Regolazione del timone

1) Ci sono 3 posizioni differenti con differenti funzioni per la leva di comando (117).

Posizione I: Sollevamento rapido della forca

Posizione II: Sollevamento lento della forca

Posizione III: Discesa della forca

2) Verificare le differenti funzioni posizionando la leva (117) rispettivamente nelle 3 differenti posizioni.

Se non funziona correttamente, regolare il dado (104) o il bullone di registro(318) come segue:

Problema	Direzione di rotazione del dado (104)	Direzione di rotazione del bullone (318)
Le forche non si sollevano	- (in senso antiorario)	- (in senso antiorario)
Le forche non si abbassano	+ (in senso orario)	+ (in senso orario)
Nessuna funzione sollevamento lento	+ (in senso orario)	+ (in senso orario)
Nessuna funzione sollevamento veloce	- (in senso antiorario)	- (in senso antiorario)

3) Come espellere l'aria dalla pompa

Pompando il timone le forche non si sollevano istantaneamente. Allentare la vite (303N) sulla pompa muovendo lentamente il timone su e giù per far fuoriuscire l'aria dalla pompa. Poi serrare la vite.

4) Quando aggiungere olio

Se la forca non può essere pompata fino alla posizione stimata più alta, bisogna aggiungere dell'olio idraulico nella tanica dell'olio. Il liquido idraulico da usare deve avere la caratteristica dell'ISO VG32 o equivalente, la sua viscosità deve essere 32cSt a 40°C. La miscelazione dei liquidi differenti è proibita !

Traduzione delle istruzioni originali

4) Problemi e soluzioni

No.	Problema	Causa	Soluzione
1	Le forche non si sollevano	1. Livello olio insufficiente 2. Presenza d'aria nel sistema idraulico 3. Il bullone di registro (318) o il dado di registro non sono serrati propriamente	1.Aggiungere olio idraulico appropriato 2. Pompare il timone ripetutamente. Spurgare l'impianto 3. Serrarli (vedere punto 3)
2	Le forche non si abbassano	1. Forche bloccate 2. Il bullone di registro (318) o il dado di registro (104) non sono serrati propriamente	1. Controllare e rimuovere il blocco 2. Serrarli propriamente (vedere punto 3)
3	Le forche non si sollevano fino all'altezza massima	1. Olio insufficiente	1. Aggiungere olio idraulico
4	Non c'è differenza di velocità di sollevamento tra la posizione I e II della leva di comando	Il dado di registro (104) o il bullone di registro (318) non sono serrati propriamente	Serrarli (vedere punto 3)

N.B. NON TENTARE DI RIPARARE IL TRANSPALLET GRANDE ALZATA MANUALE SE NON SE NON SIETE QUALIFICATI O AUTORIZZATI A FARLO

Traduzione delle istruzioni originali

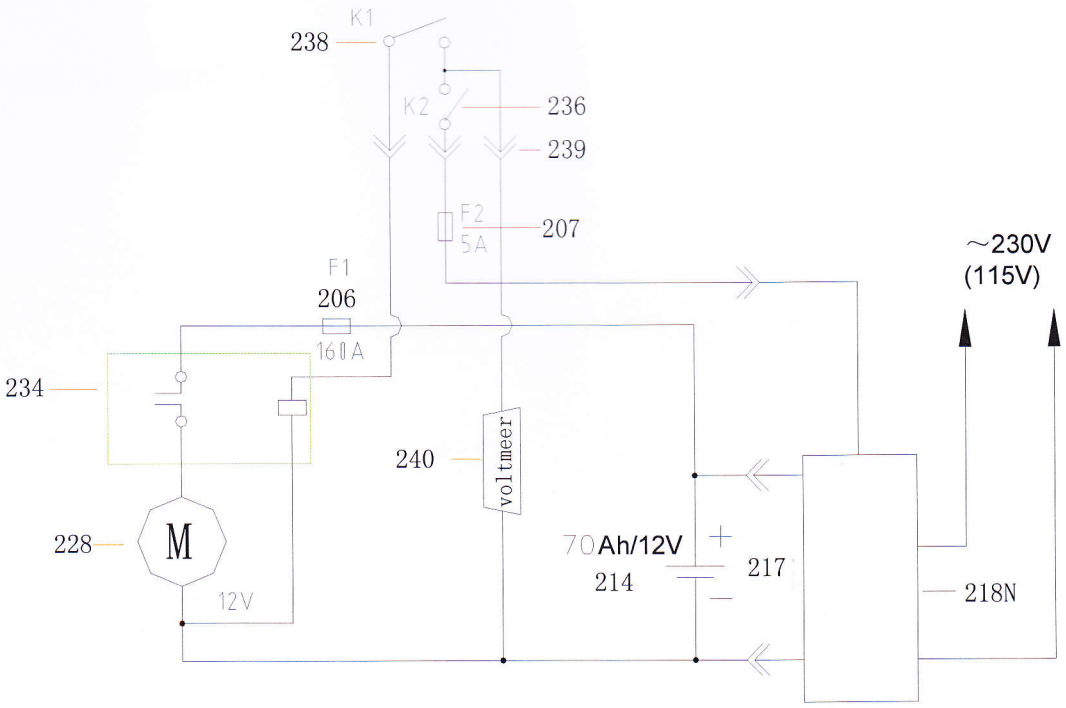

POWER DIAGRAM

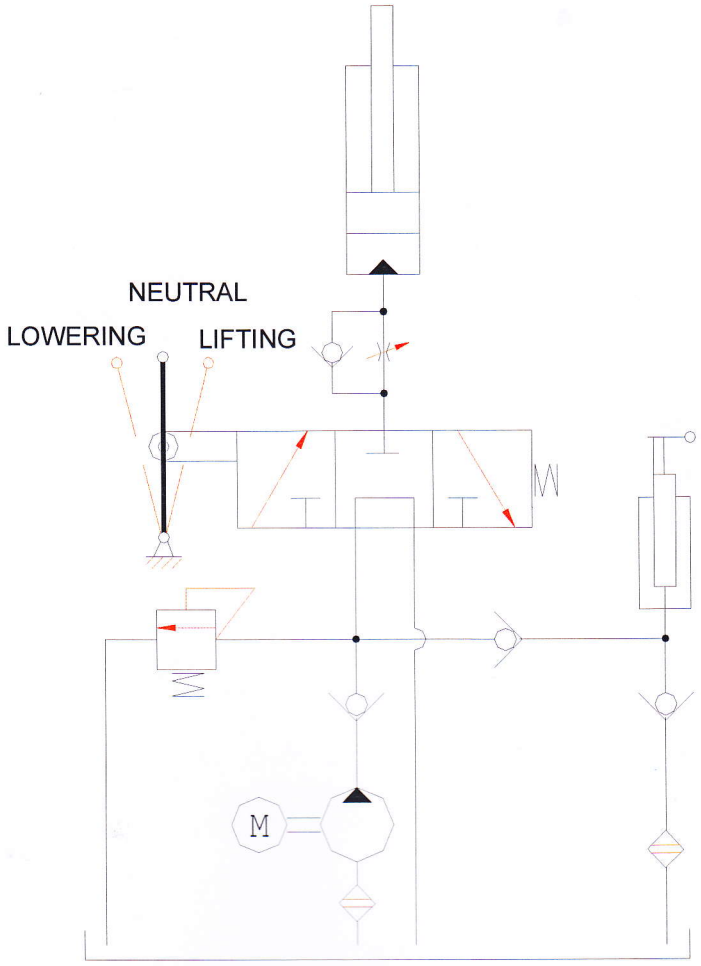

DIAGRAM HYDRAULIC SYSTEM

5) Lista parti di ricambio

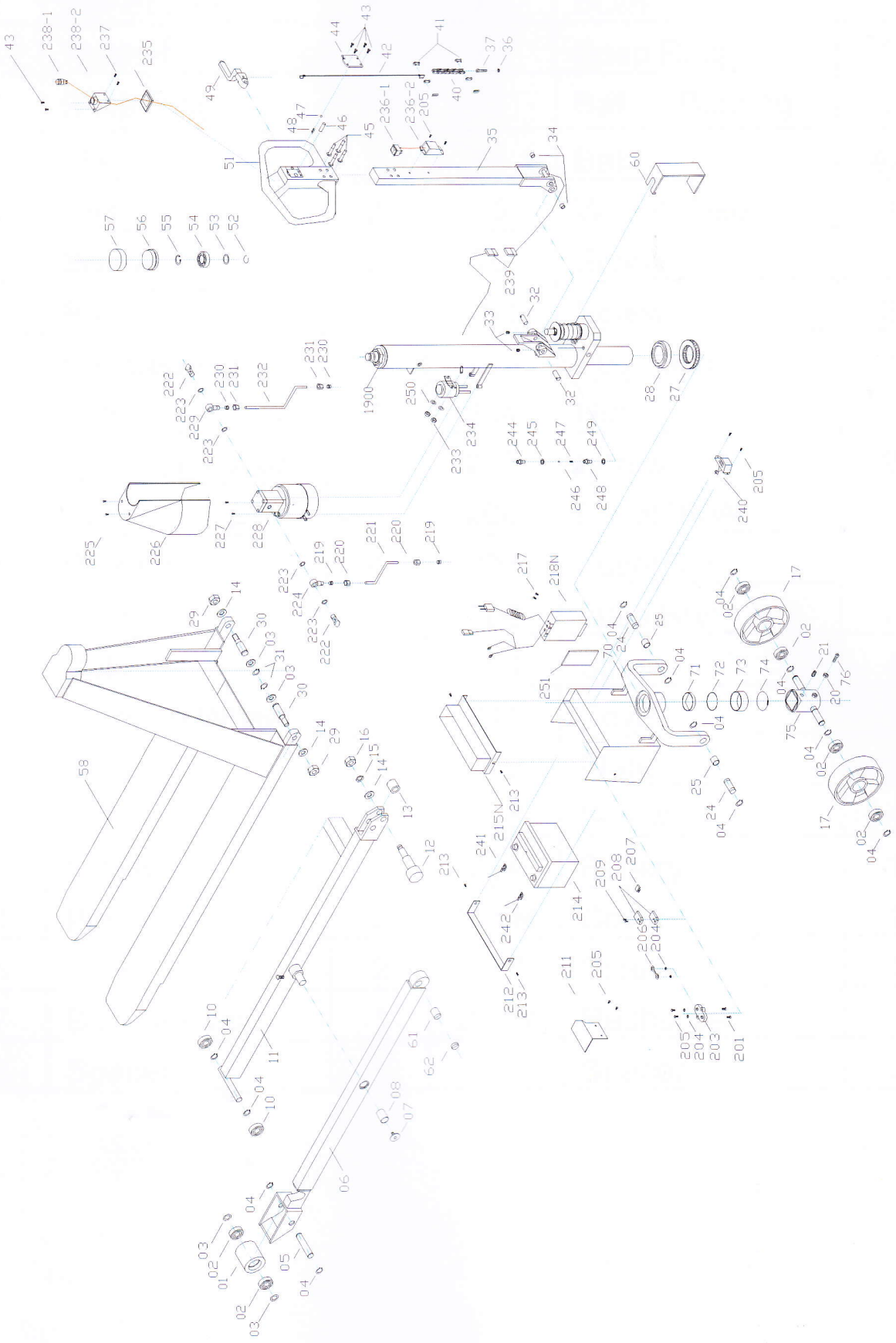

Parts List

No	Description	Qty	No	Description	Qty
01	Front Wheel	2	70	Hold Yoke	1
02	Ball Bearing	8	71	Bush	1
03	Washer	6	72	Snap Ring	1
04	Snap Ring	16	73	Ball Bearing	1
05	Pin	2	74	Ball	42
06	Leg	2	75	Wheel Yoke	1
07	Screw	2	76	Screw	1
08	Bush	2	201	Screw	2
10	Ball Bearing	4	203	Fuse Box	1
11	Leg	1	204	Nut	4
12	Centrifugal Axle	2	205	Screw	9
13	Bush	2	206	Fuse(160A)	1
14	Washer	4	207	Fuse(5A)	1
15	Bush	2	208	Fuse Box	2
16	Nut	2	209	Screw	4
17	Steering Wheel	2	211	Cover	1
19	Screw	2	212	Plate	1
20	Nut	1	213	Screw	4
21	Screw	1	214	Battery	1
24	Pin	2	215N	Cover	1
25	Bush	2	217	Screw	1
27	Ball Bearing	1	218N	Recharger	1
28	Spacer	1	219	Spacer	2

29	Nut	2	220	Nut	2
30	Pin	2	221	Oil Pipe	1
31	Snap Ring	2	222	Screw	2
32	Pin	2	223	Washer	4
33	Screw	2	224	Adjusting Screw	1
34	Bush	2	225	Screw	2
35	Handle Tube	1	226	Cover	1
36	Nut	3	227	Screw	2
37	Eye Bolt	1	228	Pump	1
40	Chain	1	229	Adjusting Screw	1
41	Chain Connector	2	230	Spacer	2
42	Release Rod	1	231	Nut	2
43	Screw	6	232	Oil pipe	1
44	Cover	1	234	Relay	1
45	Pin	6	235	washer	1
46	Pin	1	236-1	Switch	1
47	Ball	1	236-2	Switch Base	1
48	Spring	1	237	Screw	2
49	Release Lever	1	238-1	Up Switch	1
51	Handle	1	238-2	Up Switch Base	1
52	Retaining Ring	1	239	Socket	1
53	Washing	1	240	Voltage Meter	1
54	Ball Bearing	1	241	Battery Terminal(+)	1
55	Snap Ring	1	242	Battery	1

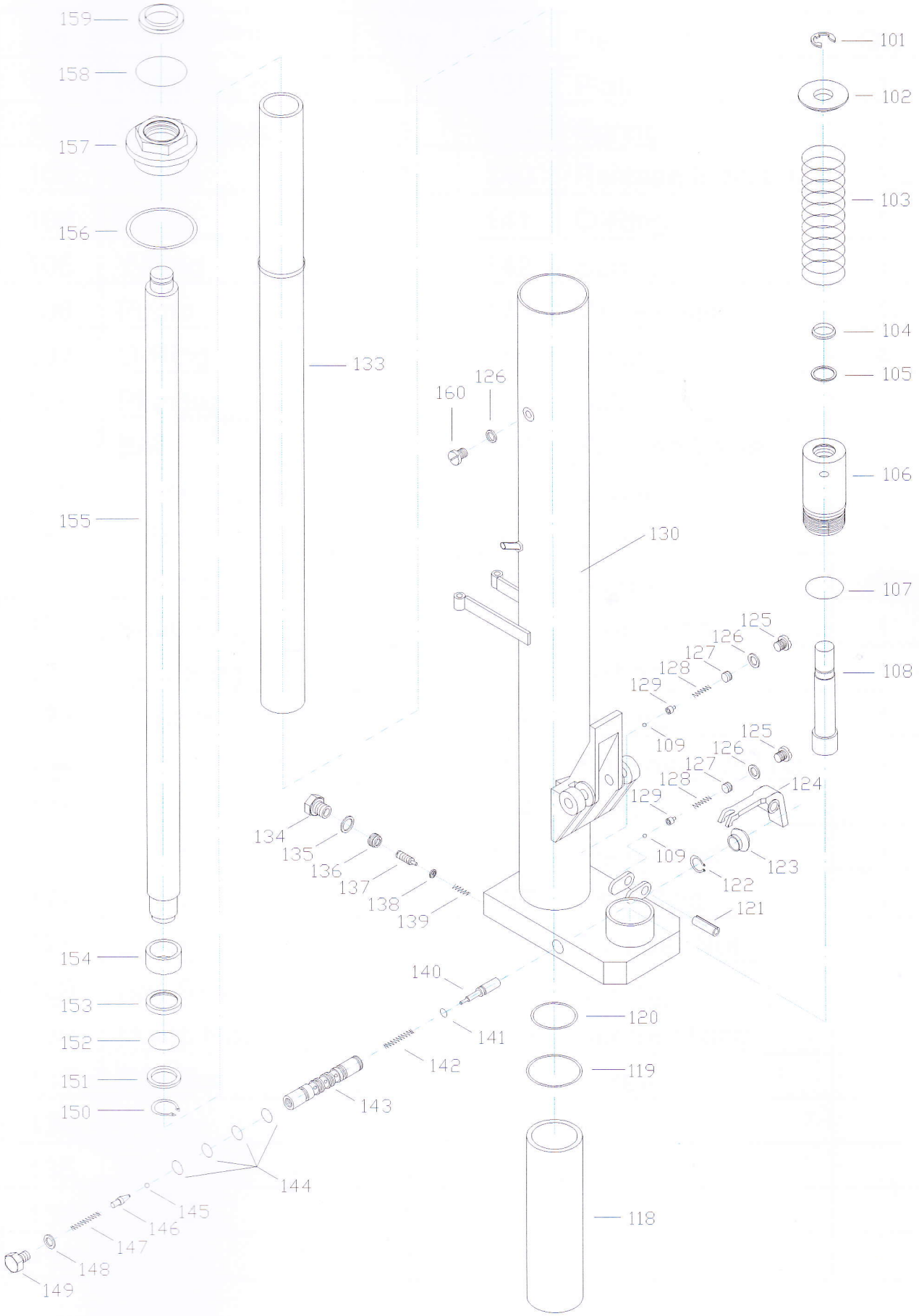
159
158
157
156
155
154
153
152
151
150
133
160
126
130
101
102
103
104
105
106
107
108
125
126
127
128
129
109
124
123
122
121
134
135
136
137
138
139
140
141
142
143
144
145
146
147
148
149
120
119
118

1900

1900

No	Description	Qty	No	Description	Qty
101	Retaining Ring	1	138	Plate	1
102	Spring Seat	1	139	Spring	1
103	Spring	1	140	Release Indicator	1
104	Wiper	1	141	O-Ring	1
105	Y-Ring	1	142	Spring	1
106	Pump	1	143	Valve Insert	1
107	O-Ring	1	144	O-Ring	4
108	Plunger	1	145	Ball	1
109	Ball	2	146	Release Valve	1
118	Cylinder Bush	1	147	Spring	1
119	O-Ring	1	148	Seal Ring	1
120	O-Ring	1	149	Screw	1
121	Snap Ring	1	150	Snap Ring	1
122	Split Ring	1	151	Y-Ring	1
123	Rubber Sleeve	1	152	O-Ring	1
124	Pendulum Sleeve	1	153	Retaining O-Ring	1
125	Screw	2	154	Piston	1
126	O-Ring	3	155	Piston Rod	1
127	Screw	2	156	Seal Ring	1
128	Spring	2	157	Cylinder Nut	1
129	Ball Seat	2	158	O-Ring	1
130	Pump Housing	1	159	Scraper Ring	1
133	Cylinder	1	160	Screw	1
134	Screw	1			
135	Seal Ring	1			
136	Screw	1			
137	Screw	1			